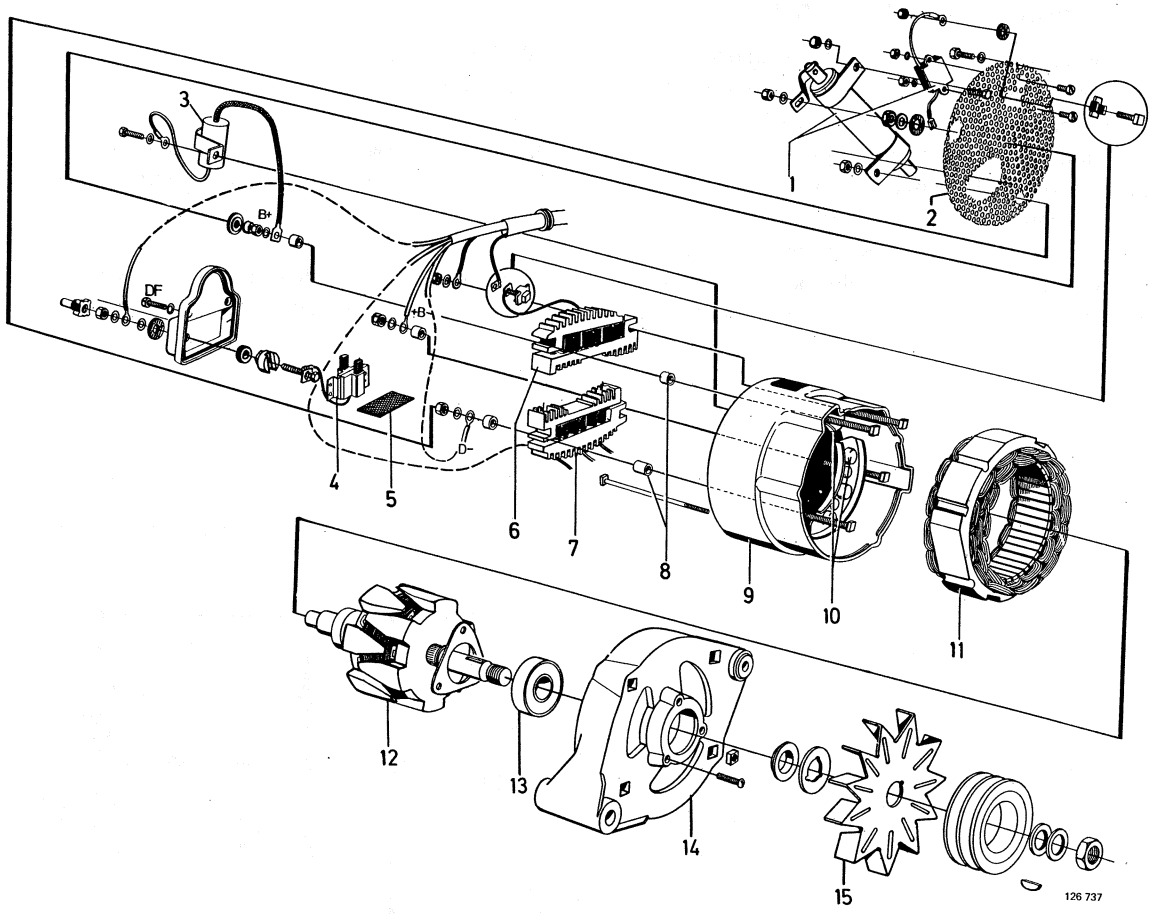

1. Störningsfilter
2. Skyddsgaller
3. Kondensator
4. Bortshållare
5. Isolerskiva
6. Likriktarbrygga, med magnetiseringsdioder
7. Likriktarbrygga
8. Distanshylsor
9. Bakre lagersköld
10. Skyddsdioder med hållare
11. Statorlindningar
12. Rotor med släpringar och bakre kullager
13. Främre kullager
14. Främre lagersköld
15. Fläkt

Bild 32–6. 70 A Generator

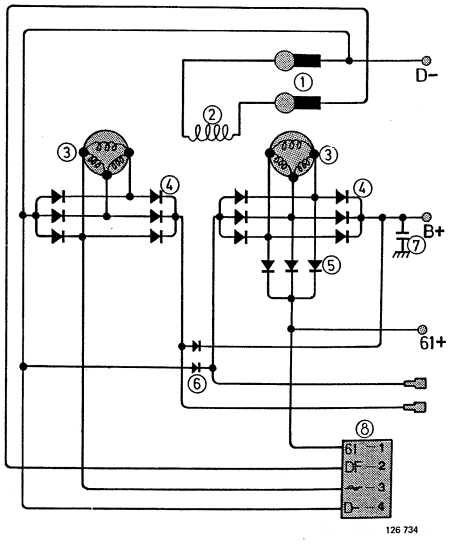

1. Släpringar och elborstar
2. Rotor
3. Statorlindningar
4. Likriktardioder
5. Magnetiseringsdioder
6. Skyddsdioder
7. Kondensator
8. Skarvstycke

Bild 32–7. 70 A Generatorns inre koppling

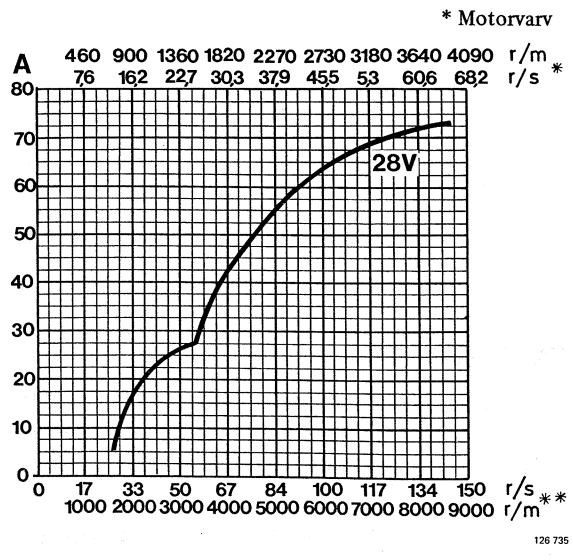

Bild 32–8. Effektkurva 70 A Generator